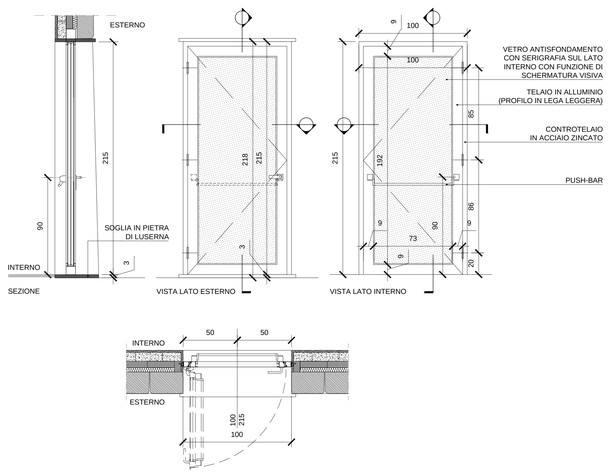

P1.1 PORTA DI ACCESSO AI LOCALI SEMIINTERRATI

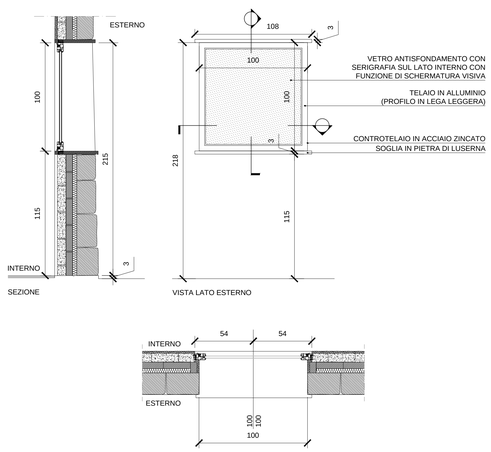

P1.2 FINESTRE PERIMETRALI PER AEROILLUMINAZIONE DEI LOCALI SEMIINTERRATI

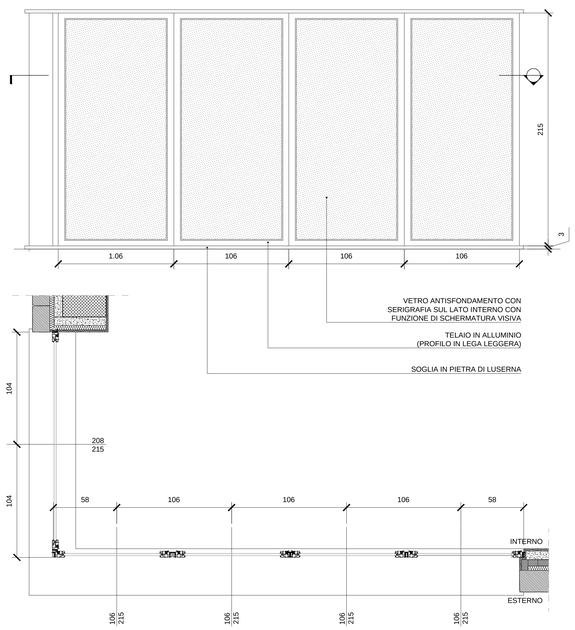

P1.3 PORTE FINESTRE FISSE DEL LOCALE CAFFETTERIA

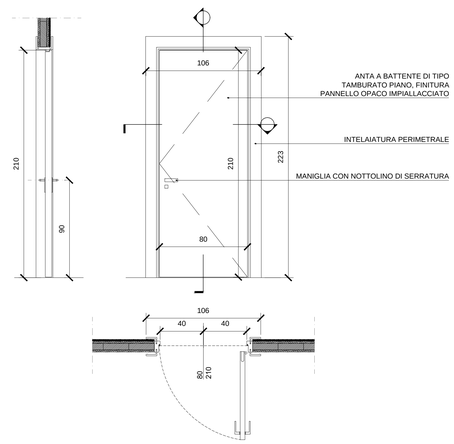

P2.1 PORTA INTERNA A BATTENTE STANDARD

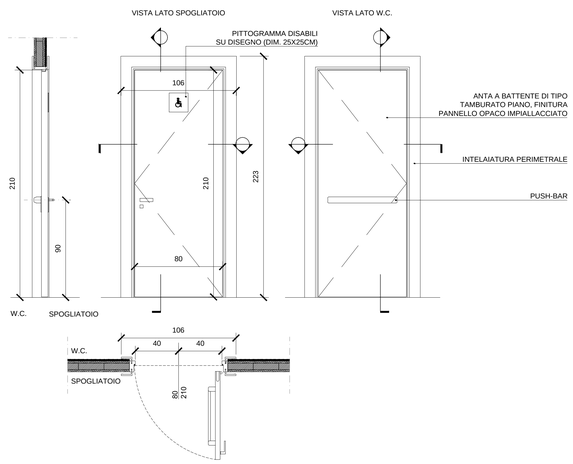

P2.2 PORTA INTERNA A BATTENTE CON PUSH-BAR

NOTE:

- Tutte le dimensioni sono espresse in centimetri.
- Le informazioni riportate sulla presente tavola sono di carattere architettonico; per l'esatta definizione delle componenti ingegneristiche strutturali ed impiantistiche occorre fare riferimento alle tavole dei progetti specialistici, ai quali si rimanda integralmente.
- Tutte le misure devono essere verificate in cantiere a cura dell'appaltatore dei lavori. Qualora si presentino situazioni discordanti da quelle indicate, il progettista deve essere preventivamente messo al corrente.
- Tutte le forniture devono essere fatte a seguito di campionatura da concordare con la D.A./ D.L..

LEGENDA PER ABACO:

1: serramenti esterni
2: serramenti interni

P1.1
n.progressivo porte / finestre

ABACO SERRAMENTI ESTERNI ED INTERNI - scala 1:20

sinapsi_architettura :: workshop
via l.solitai, 29 - 17021 alassio sv ita tel/fax: +39 0182 643955 - web: www.sinapsiarchitettura.com - mail: info@sinapsiarchitettura.com

Comune di Laigueglia (Sv), Provincia di Savona

Progetto per un impianto polisportivo all'interno del "Parco dell'Orso". Campo calcetto, campo volley e parco urbano

progettista: **giacomo airaldi** architetto :: sinapsi**architettura**
via l.solitai, 29 - 17021 alassio sv ita T (+39) 0182.643955 - airaldi@sinapsiarchitettura.com
Ordine Architetti, Pianificatori, Paesaggisti e Conservatori della Provincia di Savona n°291
Abilitato ad assolvere incarichi previsti dal D.Lgs n°81/2008 e s.m.i.
Iscritto all'albo dei certificatori energetico della Liguria ai riA8R1 con DD 2681 del 22/09/2008
Iscritto all'Elenco degli Esperti in materia di Paesaggio della Regione Liguria

team progetto architettonico: arch.giacomo **airaldi** arch stefano **freccero** arch margherita **menardo**
consulenza progetto strutturale/impiantistico: ing. fulvio **ricci**
consulenza aspetti geologici: dott. geol. gianni **piacentino**
rilievo stato di fatto: geom.bruno **meloni**

committente: **COMUNE di LAIGUEGLIA**
Via Genova 2, 17053 Laigueglia, TEL. 0182-69111 - FAX: 0182-6911301
C.F. e P.IVA: 81001590090 protocollo@postacertificata.comune.laigueglia.sv.it

RUP: UFFICIO LAVORI PUBBLICI geom.Silvano Repetto

PROGETTO ESECUTIVO

lai PDO ESE

elaborato: PDO-E-4.002

scala: 1:20

tipo elaborato: PROGETTO ARCHITETTONICO

data: settembre 2017

update: 04 settembre 2017 emissione 00 01 02 03

titolo tavola: ABACO SERRAMENTI ESTERNI ED INTERNI

data	file	redatto	modificato	revisionato	stampato
11.09.2017	.../DPO_ESE/PDO_ESE_DISEGNI/PDO-E-4.002.dwg	sf	sf	ga	ga

l'utilizzazione e la riproduzione del presente disegno sono riservate a norma di legge