Trave di fondazione a "Fondazione" 4-36
scala 1/50

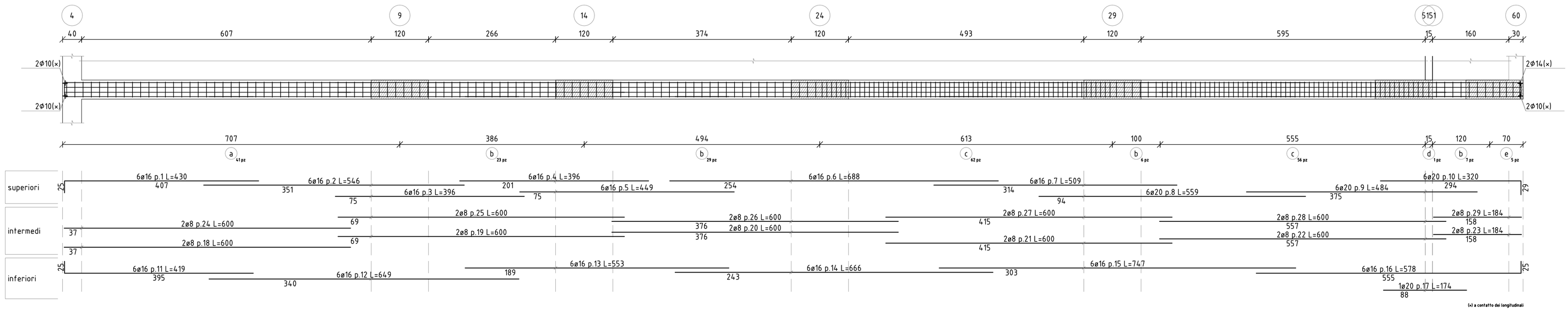

Sezione 4-60
scala 1/20

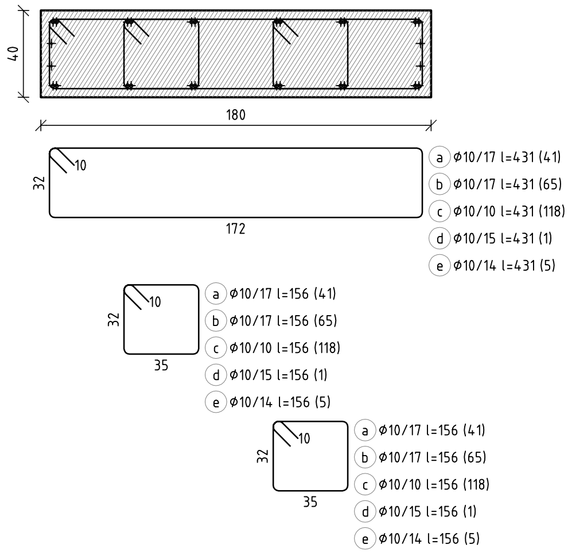

Trave di fondazione a "Fondazione" 1-62
scala 1/50

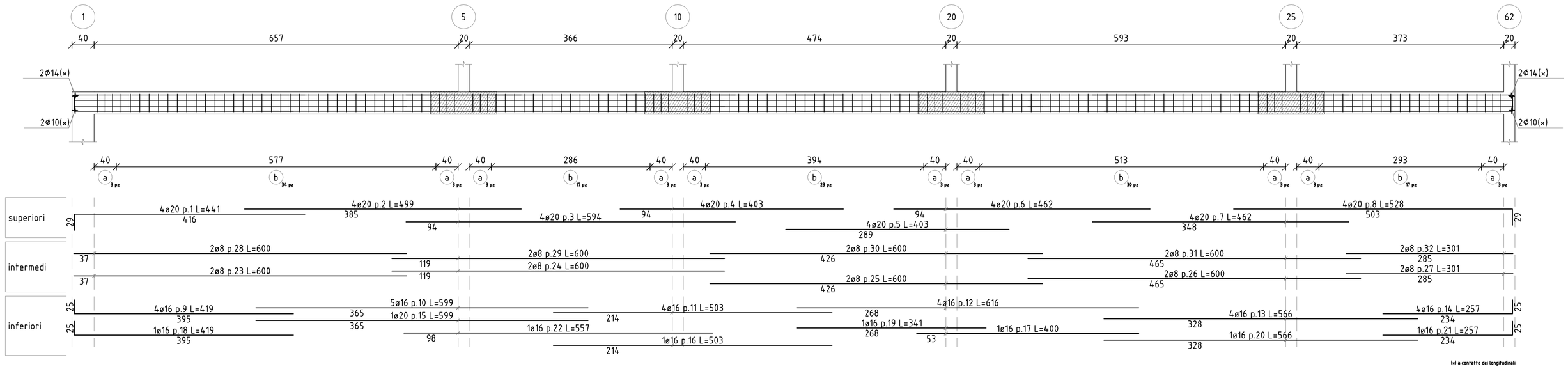

Sezione 1-62
scala 1/20

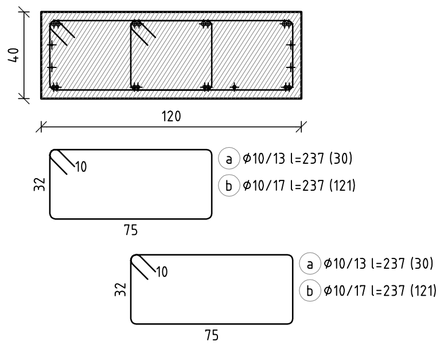

Trave di fondazione a "Fondazione" 5-9
scala 1/50

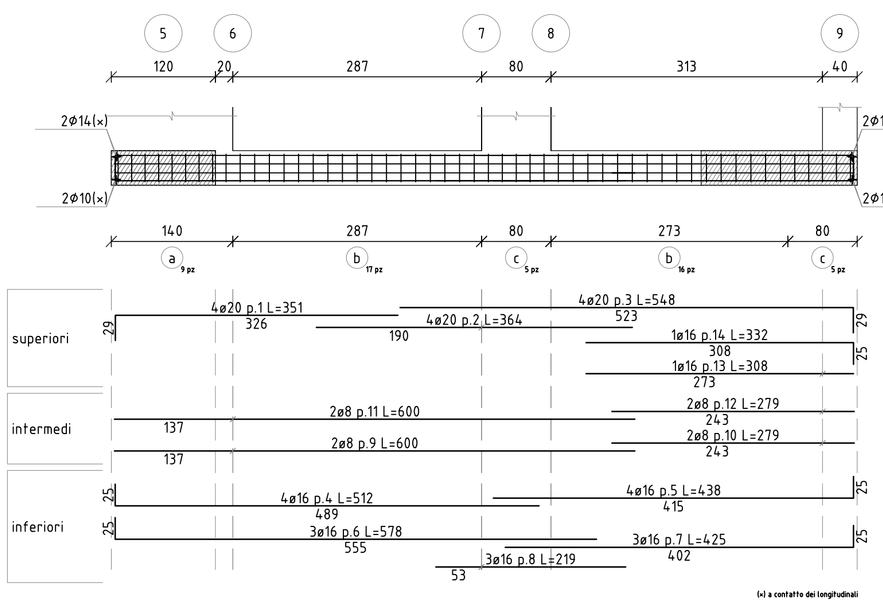

Sezione 5-9
scala 1/20

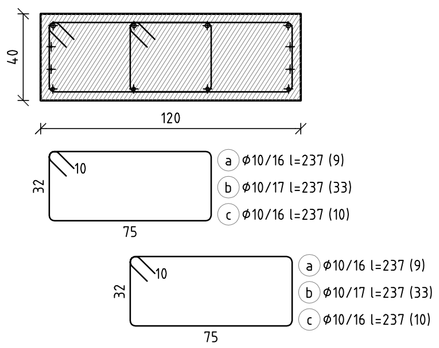

CONGLOMERATO CEMENTIZIO confezionato con :
– inerti con dimensioni max. ø=20 mm.
– cemento Portland tipo 325
ACQUA pura e limpida per avere un rapporto acqua–cemento r=0,5 lt/Kg
ACCIAIO tipo FeB44K controllato in stabilimento costituito da barre ad aderenza migliorata

– magrone *–dosaggio 150 kg/mc*

– fondazioni *–classe di resistenza C28/35*
– classe di consistenza S4
– classe di esposizione XC2

– travi,solai,pilastri *–classe di resistenza C28/35*
– classe di consistenza S4
– classe di esposizione XC3

sinapsi_architettura :: workshop
via l.sollai, 29 - 17021 alassio sv lta tel/fax: +39 0182 643955 - web: www.sinapsiarchitettura.com - mail: info@sinapsiarchitettura.com

Comune di Laigueglia (Sv), Provincia di Savona

Progetto per un impianto polisportivo all'interno del "Parco dell'Orso".
Campo calcetto, campo volley e parco urbano

progettista: **giacomo airaldi** architetto :: sinapsi**architettura**
via l.sollai, 29 - 17021 alassio sv lta T (+39) 0182.643955 - airaldi@sinapsiarchitettura.com
Ordine Architetti, Pianificatori, Paesaggisti e Conservatori della Provincia di Savona n°791
Abilitato ad assolvere incarichi previsti dal D.Lgs n° 81/2008 e s.m.i.
Iscritto all'albo dei certificatori energetici della Liguria al n° 891 con DD 2681 del 22/09/2008
Iscritto all'Elenco degli Esperti in materia di Paesaggio della Regione Liguria

team progetto architettonico: arch.giacomo **airaldi** arch stefano **freccero** arch margherita **menardo**
consulenza progetto strutturale/impiantistico: ing. fulvio **ricci**
consulenza aspetti geologici: dott. geol. gianni **piacentino**
rilievo stato di fatto: geom.bruno **meloni**

committente: **COMUNE di LAIGUEGLIA**
Via Genova 2, 17053 Laigueglia, TEL. 0182-69111 - FAX: 0182-6911301
C.F. e P.IVA: 81001590090 protocollo@postacertificata.comune.laigueglia.sv.it

RUP: UFFICIO LAVORI PUBBLICI geom.Silvano Repetto

PROGETTO ESECUTIVO

lai PDO ESE

elaborato: PDO-E-6.006

scala: 1:50

tipo elaborato: PROGETTO STRUTTURALE

data: settembre 2017

update: 11 settembre 2017 emissione 00 01 02 03

titolo tavola: TRAVI DI FONDAZIONE

data	file	redatto - modificato - revisionato - stampato
11.09.2017		

l'utilizzazione e la riproduzione del presente disegno sono riservate a norma di legge